ЭПр 23-19

Оттиск клейма М(4:1) –

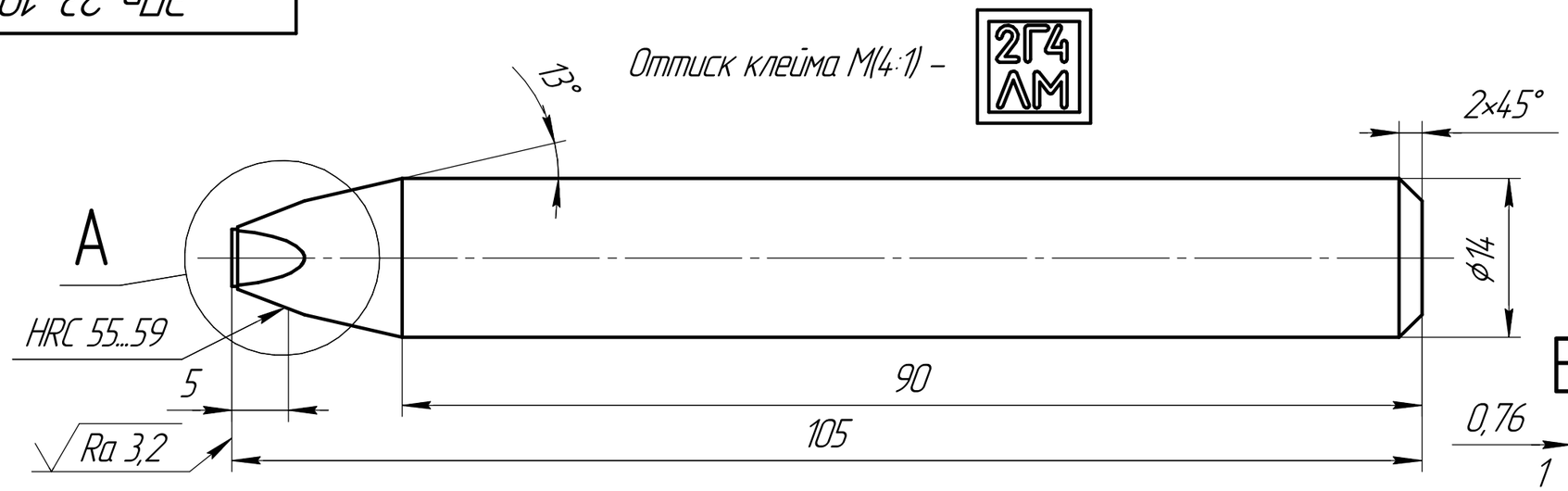

Ra 6,3 (√)

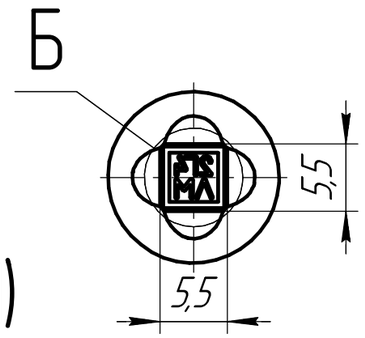

Б(5:1)

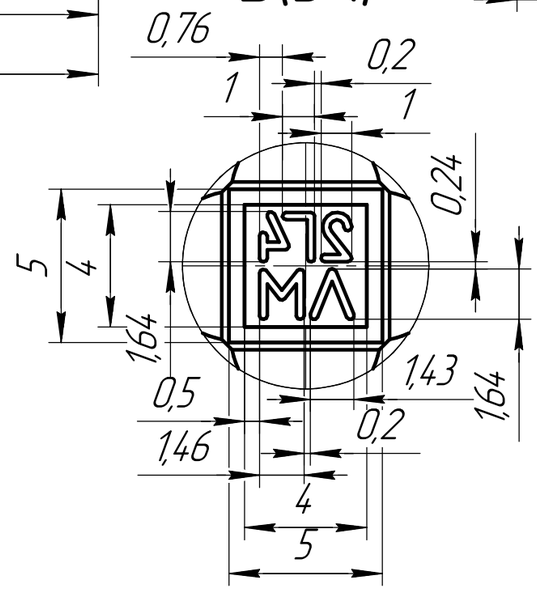

А(5:1)

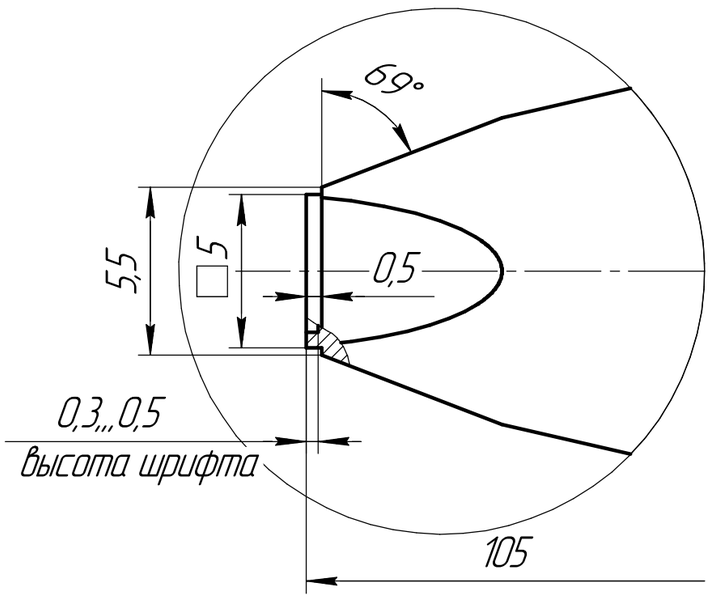

1. HRC 32...38, кроме места, оговоренного особо.
2. H14, h14, ±IT14/2.
3. Шрифт 1,6–Пр3 ГОСТ26.008–85 (выпуклый шрифт).
4. Буквы и цифры на клейме выполнять в зеркальном отображении.
5. По согласованию с заказчиком изготовителю клейм дается право корректировки параметров шрифта в зависимости от имеющихся конструктивных наработок и технологии.

СОГЛАСОВАНО

Главный метролог-начальник ЦМ и В

Изм.	Лист	№ докум.	Подп.	Дата	ЭПр 23–19		
Разраб.		Пешехонов			Клеймо ручное	Лит.	Масса: 0,12 / Масштаб: 2:1
Пров.		Гетманец				Лист	Листов 1
Т.контр.							
Гл. спец.		Семенюк			Сталь У8А ГОСТ1435–99	Каметсталь, ПКО	
Н.контр.							
Утв.		Башкиров					

Перв. примен. | Справ. № | Подп. и дата | Инв. № дубл. | Взам. инв. № | Подп. и дата | Инв. № подл.

Копировал | Формат А3